VK system

Especialistas en Climatización Agrícola y Ganadera

Specialists in Agricultural and Livestock Climate Control

VK-10D / VK-10DL / VK-25D / VK-25DL

Reguladores

Se trata de una completa gama de reguladores que permiten el control de ventilación y calefacción de forma rápida y precisa en cada una de las salas.

Todos los modelos disponen de dos contactos auxiliares configurables como calefacción, refrigeración o alarmas de temperatura; salida proporcional a la ventilación con la opción de controlar un sistema de calefacción regulada mediante un ampliador de potencia; detección de Alarmas y Errores; recogida de estadísticas de temperatura y función de paro en la ventilación.

~ VK - 10D: Dispone de una sonda de temperatura y regula de forma precisa la ventilación de la sala. Apto para controlar sistemas de calefacción ambiental (Tubo Delta, Generadores de Aire, etc)
~VK - 25D: Equipo similar al VK - 10D con mayor capacidad de salida: 20Amp.
~ VK - 10DL: Dispone de dos sondas de temperatura que permiten controlar de forma independiente la calefacción y la ventilación de la sala. De esta forma se adapta perfectamente a sistemas de calefacción local como focos infrarrojos, placas eléctricas, etc.
~VK - 25DL: Equipo similar al VK - 10DL con mayor capacidad de salida: 20Amp.

Esquema
VK-10D

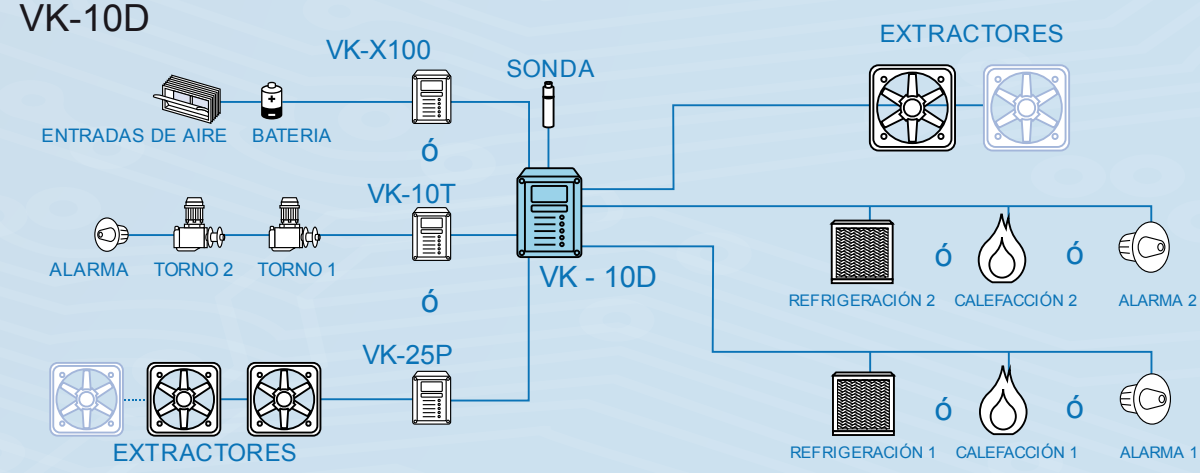

www.vksystem.com vksystem@vksystem.com

Esquema VK-10DL

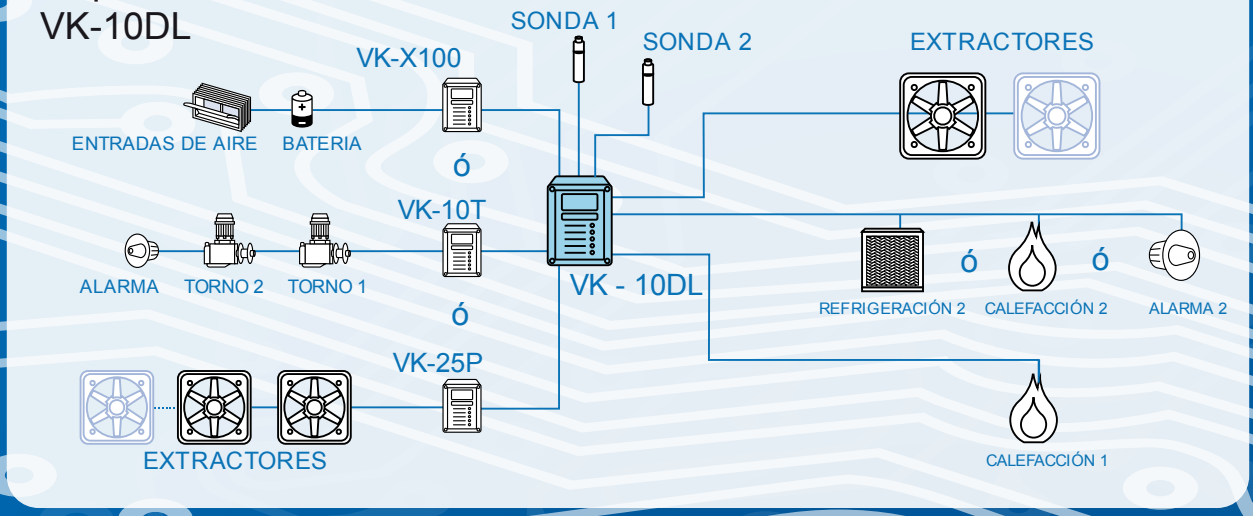

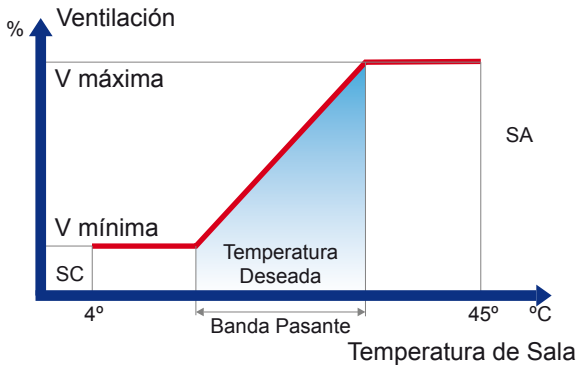

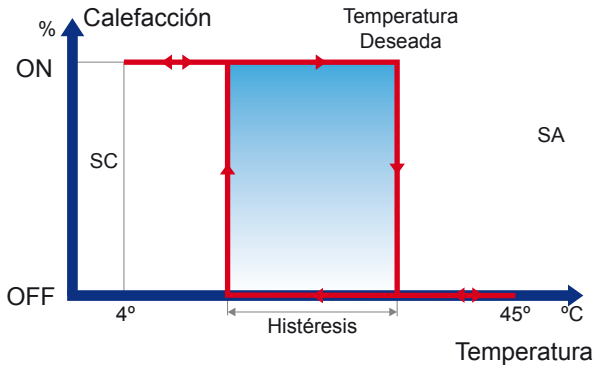

Características

Alimentación	230V / 50Hz
Carga Máxima de Ventilación	VK-10D y VK-10DL: 10A / VK-25D y VK-25DL: 20A
Carga Máxima de Relés	2 x 2A / 230V
Salida Proporcional	0-10Vdc (Configurable)
Precisión	0,1ºC
Fusible de Protección Principal	125mA
Fusible de Protección Ventilación	10A (Sólo VK-10D y VK-10DL)
Grado de Estanqueidad	IP 54
Porcentaje Mínimo y Máximo de Ventilación Programables	
Niveles de Salida Máxima y Mínima Programables con posibilidad de Función de Paro	
Función ON/OFF, Estadísticas, Ventilación Actual, Función de Paro en Ventilación, Sistema de Detección e Indicación de Alarmas.	
Filtro Antiparasitario	
Cumple con la Normativa CE	

Dimensiones

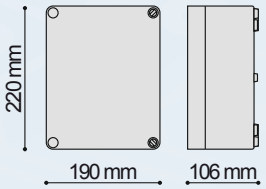

Tel: +34 983 101 043 Fax: +34 983 101 049
www.vksystem.com vksystem@vksystem.com